COOL HEAD

FREEZER | Freezer verticali

FREEZER VERTICALI

RFG 1900

CUSTOMIZATION AVAILABLE
PERSONALIZZAZIONE DISPONIBILE

-22° | -18°

60 mm | L1 -18°C -15°C | D ENERGY CLASS | 3 +25°C/60RH | LED | GAS R290

DETTAGLI

Unità ventilata

Interruttore generale, interruttore luce e termostato digitale di serie

Serratura di serie

Luce interna LED verticale

Sbrinamento a gas caldo

Caratteristiche generali

- Armadio congelatore 1200 Lt. (PORTAVETRO) •
- Acciaio verniciato bianco per esterno ed interno •
- Refrigerazione Ventilata •
- Sbrinamento a gas caldo •
- Schiumatura in Ciclopentano (60mm di spessore per lato - Senza CFC) •
- Termostato Digitale •
- Interruttore generale separato •
- Luce interna verticale LED (Con interruttore indipendente) •
- Guarnizione Estraibile •
- Porta riscaldata con triplo vetro di sicurezza temperato e gas Argon •
- Porta autochiudente •
- Serratura di serie e maniglia esterna rettangolare in alluminio •
- Ripiani regolabili: 18 Pcs •
- Griglia posteriore salva-spazio •
- N.8 Ruote per un facile posizionamento •
- Classe energetica: D •

INGOMBRO PRODOTTO

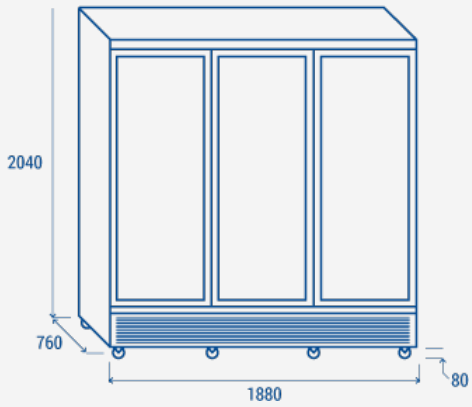

Specifiche tecniche

Capacità	**1450 L**
Temperatura	**L1 (-15°C--18°C)**
Consumo	**23.8 kWh/24h**
Potenza Nominale	**1200 W**
Rumorosità	**65 dB(A)**
Peso Netto	**305 Kg**
Peso Lordo	**355 Kg**
Dimensioni Esterne (LxPxH mm)	**1880x760x2040**
Dimensioni Interne (LxPxH mm)	**1760x580x1465**
Dimensioni Imballo (LxPxH mm)	**1905x780x2190**
Quantita di carico 20'/40'/40'HQ	**9/18/18**

CERTIFICAZIONI

CE RoHS

COOL HEAD EUROPE
We make the world a cooler place

www.coolheadeurope.com